J7

ROZVÁDĚČ R1J7SN01 (RE-jednotky J7)

Provedení: KOMPACNÍ NUR
Skříň: ROZVÁDĚČ NF 215+105 (2530 x 800 x 240 mm)
Kryt: ALZN
Přívod: spodem
Úhrnný: spodem

POZNÁMKA
ROZVÁDĚČ SOUSTAVA: ZPDN, AC 50Hz, 400 V, TN-C
OCHRANA PŘED ÚRAZEM EL. PROUDEM AUTOMATICKÝM ODPOJENÍM DO ZÁKLAD
V SÍTI TN DLE ČSN 33 2000-4-41 ed 2.
PROTŘEDÍ vl. TECHNICKÁ ZPRÁVA

VENTILACE VZDUCHU A ODVLÁČNĚNÍ PRIMÁRNÍHO KOLEKTORU MĚSTA BRNA, JEDNOTKA 7		IVO SLAČÁLEK Mendlova 19, 602 00 Brno tel. 545 211 264 fax. 545 211 264	
KONDUKTÁRNÍ PROJEKT			
VEDOUÍ PROJEKTU		DATUM	06/2014
ZODPOVĚD. PROJEKTANT	L. SLAČÁLEK	ČÁST. ČÍSLO	P – 754/14
VYPRACOVAL	L. SLAČÁLEK	STUPEŇ	P
INVESTOR: TSB a.s., Barvířská 3, Brno		ELEKTRONICKÝ	
ROZVÁDĚČ R1J7SN01 (RE – jednotky J7)		MĚŘÍTKO	Č. VÝKRESU 03

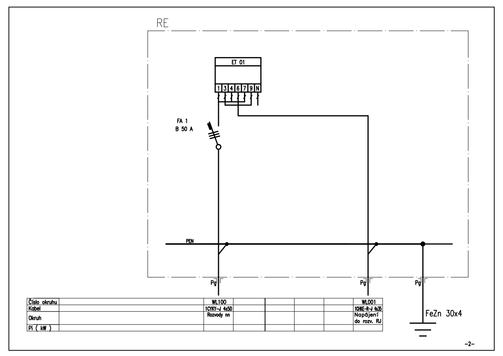

ROZVÁDĚČ R1J7SN02

Provedení: PLAST P
Skříň: 1200x 800x400 mm
Kryt: ALZN
Přívod: spodem
Úhrnný: spodem

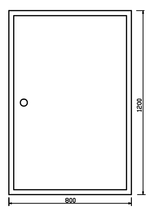

POZNÁMKA
ROZVÁDĚČ SOUSTAVA: ZPDN, AC 50Hz, 400 V, TN-C
OCHRANA PŘED ÚRAZEM EL. PROUDEM AUTOMATICKÝM ODPOJENÍM DO ZÁKLAD
V SÍTI TN DLE ČSN 33 2000-4-41 ed 2.
PROTŘEDÍ vl. TECHNICKÁ ZPRÁVA

VENTILACE VZDUCHU A ODVLÁČNĚNÍ PRIMÁRNÍHO KOLEKTORU MĚSTA BRNA, JEDNOTKA 7		IVO SLAČÁLEK Mendlova 19, 602 00 Brno tel. 545 211 264 fax. 545 211 264	
KONDUKTÁRNÍ PROJEKT			
VEDOUÍ PROJEKTU		DATUM	06/2014
ZODPOVĚD. PROJEKTANT	L. SLAČÁLEK	ČÁST. ČÍSLO	P – 754/14
VYPRACOVAL	L. SLAČÁLEK	STUPEŇ	P
INVESTOR: TSB a.s., Barvířská 3, Brno		ELEKTRONICKÝ	
ROZVÁDĚČ R1J7SN02 (RJ – jednotka J7)		MĚŘÍTKO	Č. VÝKRESU 04

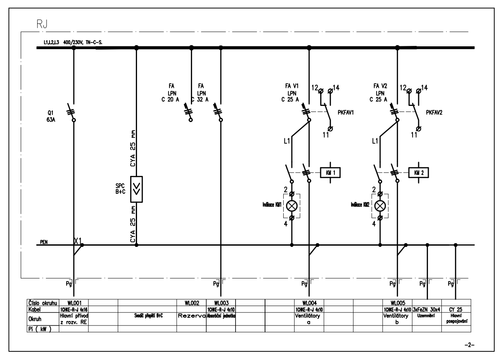

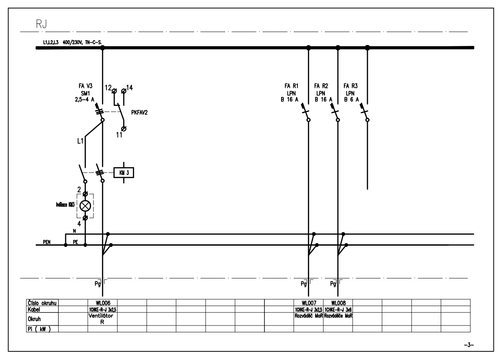

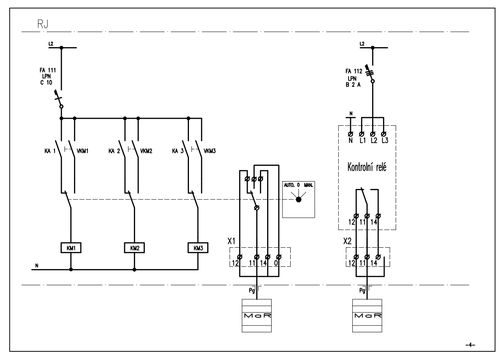

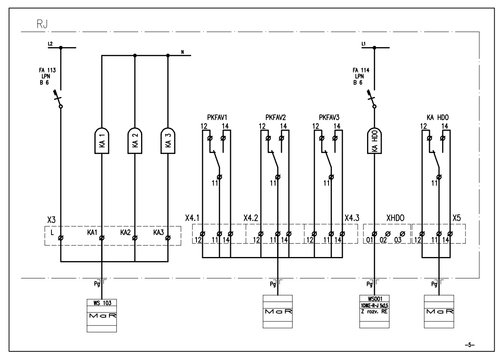

ROZVÁDĚČ: (typ PR1-jednotky J7) R1J7SN06 až R1J7SN13

Provedení: PLAST P
Skříň: Hensel MI 90310 (275x425 mm)
Kryt: ALZN
Přívod: spodem
Úhrnný: spodem
Poznámka: vše opatřit odlišným štítkem, osadit větrací vývodky (2 ks)

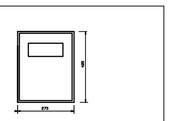

POZNÁMKA
ROZVÁDĚČ SOUSTAVA: ZPDN, AC 50Hz, 400 V, TN-C
OCHRANA PŘED ÚRAZEM EL. PROUDEM AUTOMATICKÝM ODPOJENÍM DO ZÁKLAD
V SÍTI TN DLE ČSN 33 2000-4-41 ed 2.
PROTŘEDÍ vl. TECHNICKÁ ZPRÁVA

VENTILACE VZDUCHU A ODVLÁČNĚNÍ PRIMÁRNÍHO KOLEKTORU MĚSTA BRNA, JEDNOTKA 7		IVO SLAČÁLEK Mendlova 19, 602 00 Brno tel. 545 211 264 fax. 545 211 264	
KONDUKTÁRNÍ PROJEKT			
VEDOUÍ PROJEKTU		DATUM	06/2014
ZODPOVĚD. PROJEKTANT	L. SLAČÁLEK	ČÁST. ČÍSLO	P – 754/14
VYPRACOVAL	L. SLAČÁLEK	STUPEŇ	P
INVESTOR: TSB a.s., Barvířská 3, Brno		ELEKTRONICKÝ	
ROZVÁDĚČ (typ PR1) jednotky J7		MĚŘÍTKO	Č. VÝKRESU 05.1

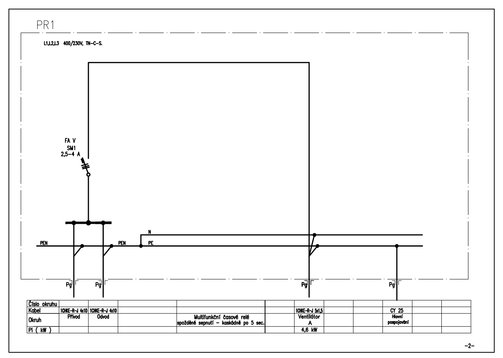

ROZVÁDĚČ: (typ PR2-jednotky J7) R1J7SN04 a R1J7SN05

Provedení: PLAST P
Skříň: Hensel MI 90310 (275x425 mm)
Kryt: ALZN
Přívod: spodem
Úhrnný: spodem
Poznámka: vše opatřit odlišným štítkem, osadit větrací vývodky (2 ks)

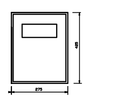

POZNÁMKA
ROZVÁDĚČ SOUSTAVA: ZPDN, AC 50Hz, 400 V, TN-C
OCHRANA PŘED ÚRAZEM EL. PROUDEM AUTOMATICKÝM ODPOJENÍM DO ZÁKLAD
V SÍTI TN DLE ČSN 33 2000-4-41 ed 2.
PROTŘEDÍ vl. TECHNICKÁ ZPRÁVA
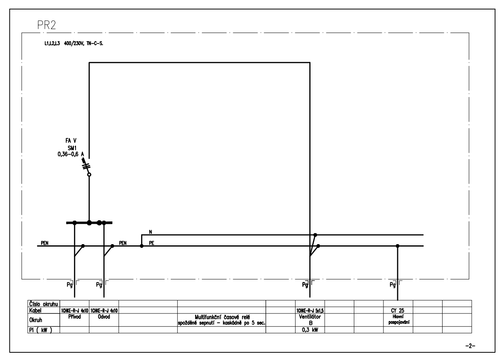
VENTILACE VZDUCHU A ODVLÁČNĚNÍ PRIMÁRNÍHO KOLEKTORU MĚSTA BRNA, JEDNOTKA 7		IVO SLAČÁLEK Mendlova 19, 602 00 Brno tel. 545 211 264 fax. 545 211 264	
KONDUKTÁRNÍ PROJEKT			
VEDOUÍ PROJEKTU		DATUM	06/2014
ZODPOVĚD. PROJEKTANT	L. SLAČÁLEK	ČÁST. ČÍSLO	P – 754/14
VYPRACOVAL	L. SLAČÁLEK	STUPEŇ	P
INVESTOR: TSB a.s., Barvířská 3, Brno		ELEKTRONICKÝ	
ROZVÁDĚČ (typ PR2) jednotky J7		MĚŘÍTKO	Č. VÝKRESU 05.2